Blum Z10NG000 / Držiak napájacieho zdroja SERVO-DRIVE, montáž na dno, RAL 7037 prachovo sivá

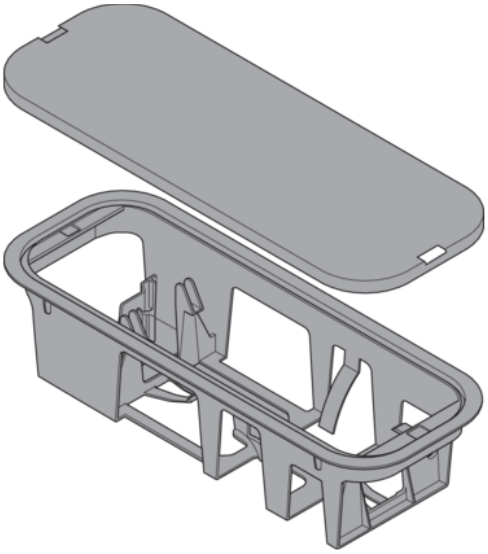

Artiklové číslo	Hrúbka	Dĺžka	Šírka
78831/0941	**0 mm**	**0 mm**	**0 mm**

> držiak napájacieho zdroja SERVO-DRIVE
> materiál: plast
> spôsob pripevnenia: k inštalácii
> druh montáže: montáž na dno
> dĺžka: 271.6 mm

VLASTNOSTI

ŠPECIFIKÁCIE

Nábytkové kovanie	
Základný materiál	**Plast**
Farebný kód RAL	**7037**
Farba	**Prachovo sivá**
Výrobné číslo	**Z10NG000**

Zásuvkové systémy, vodiace koľajnice	
Technológia pohybu	**Servo-Drive**

Viac informácií https://sk.jaf-development.com/shop/kovanie/technologia-pohybu/blum-z10ng000--drziak-napajacieho-zdroja-servo-drive--montaz-na-dno--ral-7037-prachovo-siva~p3237326

Naskenujte QR kód a prejdite priamo na stránku produktu v našom Online-Shope.