Blum ZC7S450RS1 / AMBIA-LINE zásuvkový rámček pre LEGRABOX/ MERIVOBOX, indium sivá matná

Artiklové číslo	Hrúbka	Dĺžka	Šírka
78831/1906	**50 mm**	**450 mm**	**100 mm**

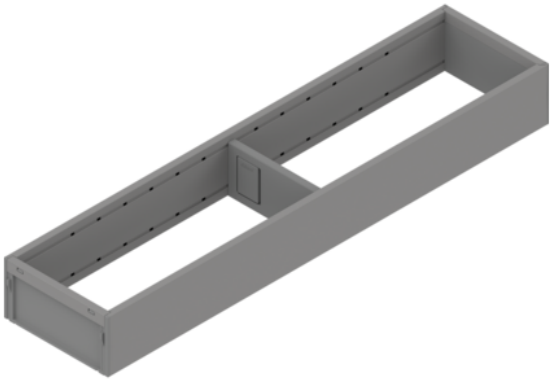

- vhodné pre zásuvky s výškou M a K

- materiál: oceľ
- farba/povrch: indium sivá matná
- menovitá dĺžka: 450 mm
- šírka: 100 mm
- výška: 50 mm

- obsah balenia: 1 rámček a 1 priečka

VLASTNOSTI

ŠPECIFIKÁCIE

Hrúbka	**50 mm**
Šírka	**100 mm**
Dĺžka	**450 mm**
Hmotnosť	**0,604 kg**
Nábytkové kovanie	
Produktová skupina	**Príborníky a vložky do zásuviek**
Základný materiál	**Oceľ**
Povrch	**Matný**
Farba	**Indium sivá**
Výrobné číslo	**ZC7S450RS1**
Menovitá dĺžka	**450 mm**
Výška	**51.05 mm**
Zásuvkové systémy, vodiace koľajnice	
Systém vnútorného členenia	**AMBIA-LINE**

Viac informácií https://sk.jaf-development.com/shop/kovanie/zasuvkove-systemy--vysuvy-pre-skrine/zasuvkove-vlozky--priborniky/blum-zc7s450rs1--ambia-line-zasuvkovy-ramcek-pre-legraboxmerivobox--indium-siva-matna~p14656980

Naskenujte QR kód a prejdite priamo na stránku produktu v našom Online-Shope.